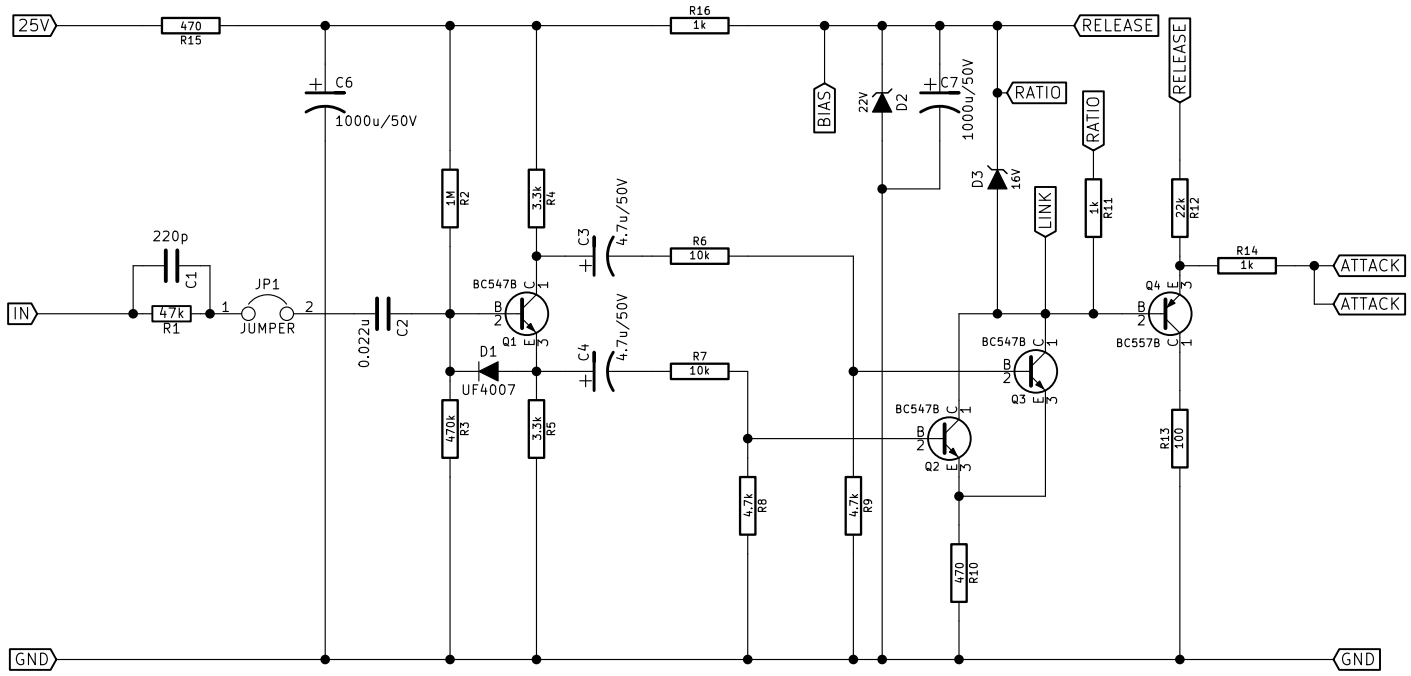

Heikki Vuojolahti

Sheet: /

File: SCpiirilevyskeema.sch

Title: Side Chain

Size: A4	Date: 17 oct 2015	**Rev:**
KiCad E.D.A. eeschema 4.0.2+dfsg1-stable		Id: 1/1